ԳԼԽԱՎՈՐ ՄՈՒՏՔԻ ՊԱՏԻ ՓՈՎԱԾՔ
Մ1 : 100

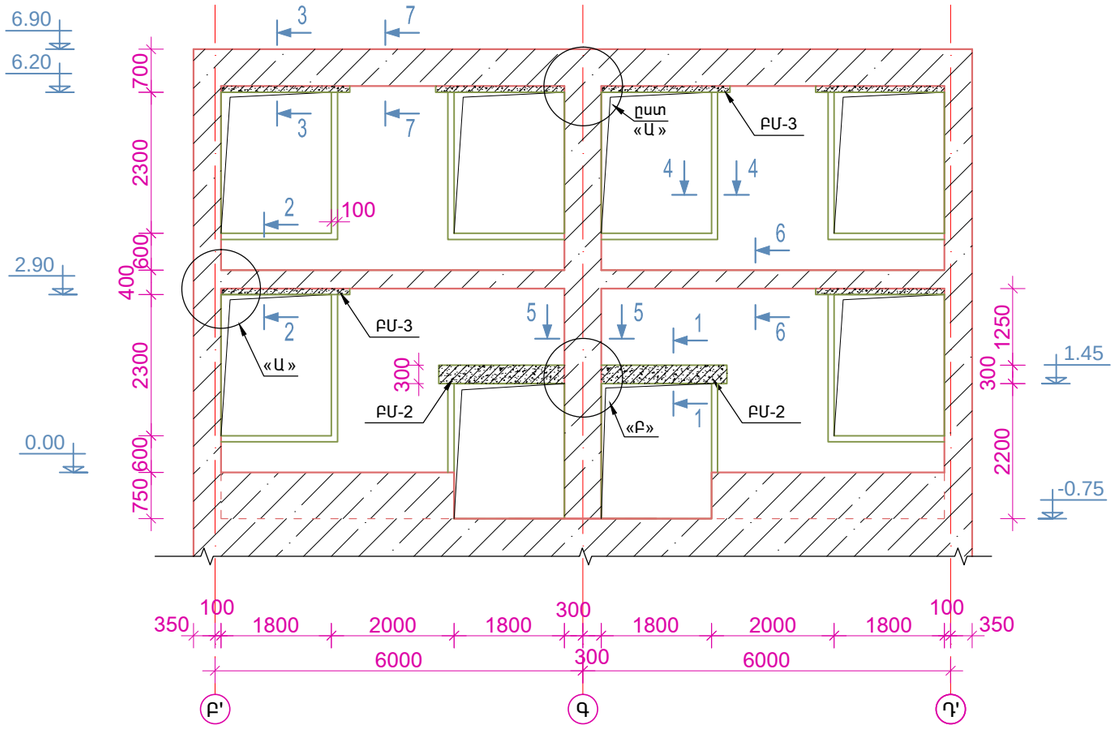

ՊԱՏԻ ՓՈՎԱԾՔ «6» ԱՌԱՆՑՔՈՎ
Մ1 : 100

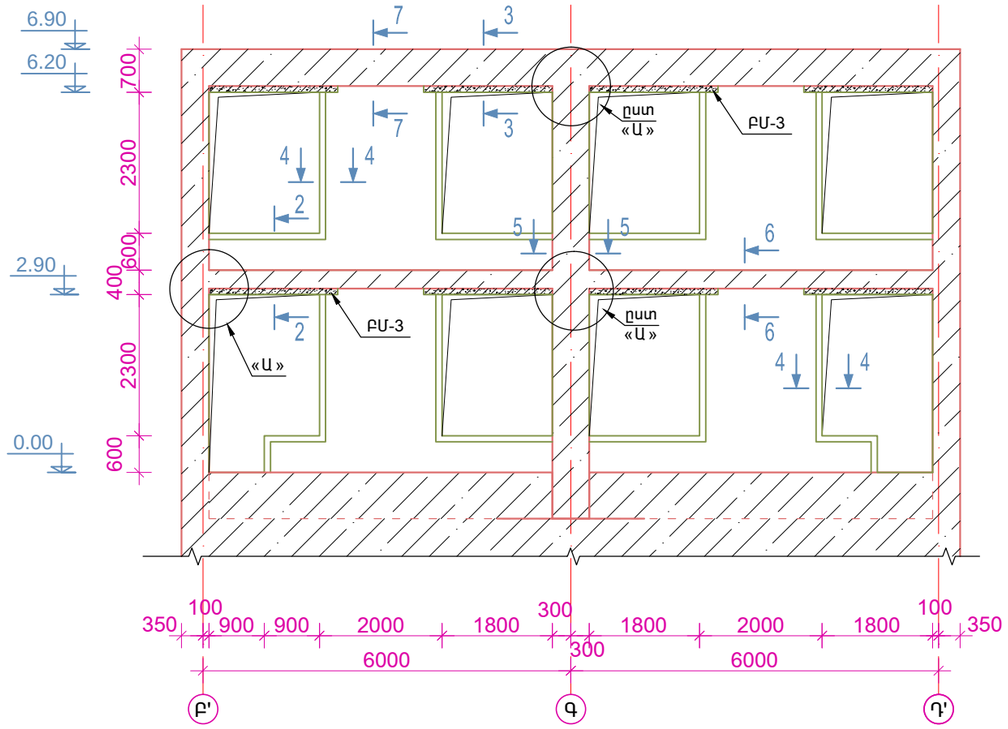

ԿՏՐՎԱԾՔ 1 - 1
Մ1 : 25

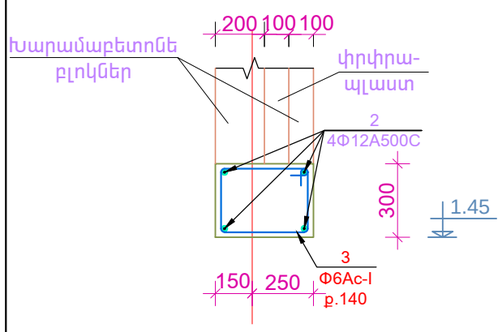

ԿՏՐՎԱԾՔ 2 - 2
Մ1 : 25

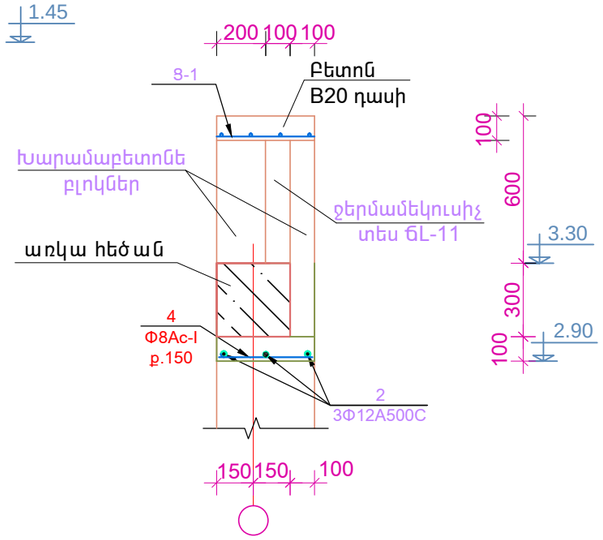

ԿՏՐՎԱԾՔ 3 - 3
Մ1 : 25

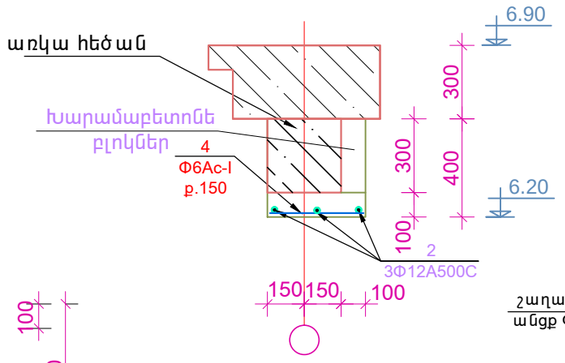

ՀԱՆԳՈՒՅՑ «Ա»
Մ1 : 25

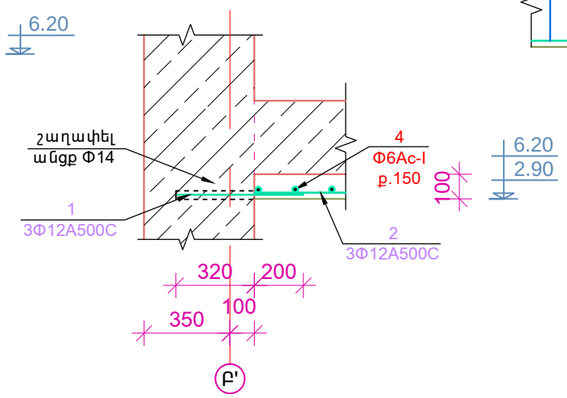

ՀԱՆԳՈՒՅՑ «Բ»
Մ1 : 25

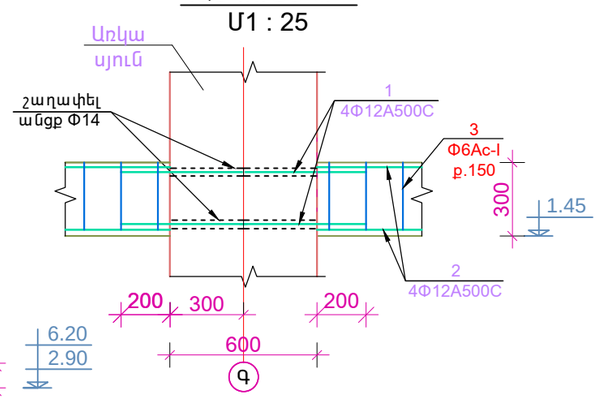

ԳԼԽ. ճԱՐՏ.	Ա.ՅՈՎՀԱՆՆԻՍՅԱՆ			ԿՈՏԱՅՔԻ ՄԱՐԶԻ ԱԲՈՎՅԱՆԻ ԹԻՎ 3 ՄԱՆԿԱՊԱՐՏԵԶԻ ՎԵՐԱԿԱՌՈՒՑՄԱՆ ՆԱԽԱԳԾԱՅԻՆ ԱՇԽԱՏԱՆՔՆԵՐԻ ԻՐԱԿԱՆԱՑՈՒՄ	TPD - 19 (TKQ - 08)		Կե
Ն.Գ.ճ.	Լ.ԱՂԱՋԱՆՅԱՆ				ՓՈՒԼ	ԹԵՐԹ	ԹԵՐԹԵՐ
ԲԱԺՆԻ ՊԵՏ	Լ.ԱՂԱՋԱՆՅԱՆ				Ա	46	57
ԳԼԽ.ՄԱՍՆ.	Կ.ԳՐԻԳՈՐՅԱՆ			ԳԼԽԱՎՈՐ ՄՈՒՏՔԻ ՊԱՏԵՐԻ ՓՈՎԱԾՔՆԵՐ, ԿՏՐՎԱԾՔՆԵՐ, ՄԱՍՆԱԳԻՐ			
ՆԱԽԱԳԾԵՑ.	Ա.ՊԱՊՈՅԱՆ						